USER MANUAL

BLISS PRO

Wireless Gaming Headset

EN | ENGLISH 01

ES | ESPAÑOL 06

DE | DEUTSCH 11

FR | FRANÇAIS 16

CH | 中文 21

AR | العربية 26

PL | POLSKI 31

UA | УКРАЇНСЬКА 36

RU | РУССКИЙ 41

EN

Thank you for choosing Proove Gaming! Please read the user manual carefully before using the product.

Product Parameters

Material: ABS
Bluetooth version: 5.4
Protocols: A2DP, HFP, HSP, AVRCP
Decoder: SBC
Speaker size: Ø40mm
Port: Type-C
Speaker sensitivity: 112±3dB
Microphone sensitivity: -42±3dB
Battery type: lithium
Battery capacity: 800mAh
Operating time(Bluetooth): ~40 h
Operating time(2.4GHz): ~30 h
Battery charging time: ~2 h
Operation modes: 2.4GHz, Bluetooth, AUX
Operating voltage: 5V
Frequency range: 20Hz-20kHz
Impedance: 32Ω±15%
Product size: 150x185x50mm
Weight: 278.5g

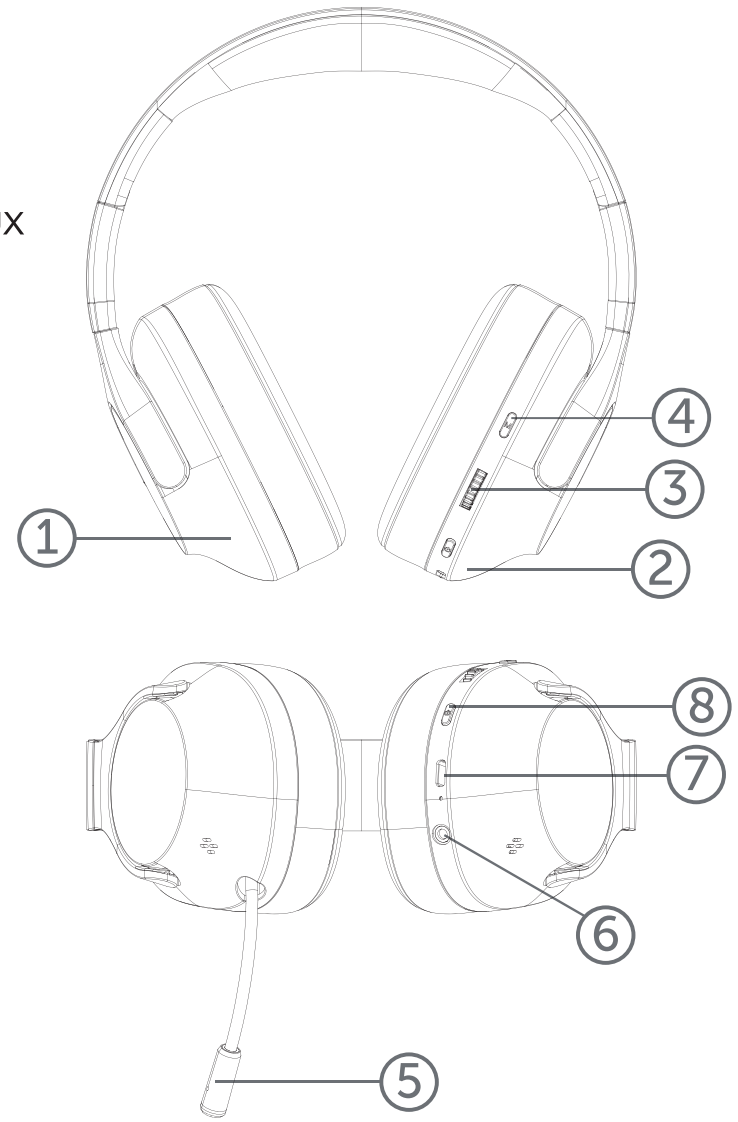

Package

- Headphones x1
- Dongle x1
- Audio cable x1
- Type-C charging cable x1
- Stickers x1
- Instructions x1

Product details

1. Left earpiece
2. Right earpiece
3. Volume control wheel
4. M button
5. Retractable microphone
6. AUX connector
7. Type-C port
8. POWER button

Product operation

Description of LED indicators:

State	Description
Connection	Flashing red and blue
On	The blue light is on for 2 seconds and then enters the pairing state, flashing red and blue alternately
Standby mode	Stable blue
Low battery	Flashing red
Charging	Steady red, turns off when fully charged

Main functions of the keys:

Function	Description
On	Hold down the POWER button for 2 seconds to turn on. The indicator flashes red and blue.
Off	Hold down the POWER button for 2 seconds to turn off.

Volume control:

Action	Description
Volume	Turn the button to adjust the volume.

Track management:

Action	Description
Next track	Press the POWER button twice.
Previous track	Press the POWER button three times.

Multifunction button:

Action	Description
Pause music	Press the POWER button.
Music playback	Press the POWER button.
Answering the call	Press the POWER button.
Ending a call	Press the POWER button.
Call rejection	Press the POWER button twice.

Turning the microphone off/on:

Action	Description
Muting the microphone	Press “M” to mute the microphone, the indicator light will go out with a sound alert.
Turning on the microphone	Press “M” again to activate the microphone with sound alert.

Switching between Dongle mode and Bluetooth mode:

1. Long press the “M” for 3 sec in Bluetooth mode to switch to Dongle mode.
2. Long press the “M” for 3 sec in Dongle mode to switch to Bluetooth mode.

Backlighting

Press the “M” 3 times to turn on/off RGB-backlight

Connection

To a PC:

1. Insert the dongle into the USB port of your computer, the driver will be installed automatically. The orange LED on the dongle will remain lit.
2. When turned on, the headphones will enter pairing mode and automatically connect to the dongle.

Note: If the headphones are not connected, you can disconnect and reconnect the dongle to enter active pairing mode – this will be indicated by the alternating blinking of the blue and orange lights on the indicator light. blinking of the blue and orange lights on the indicator light.

3. When the headphones and dongle are paired, the indicator light on the dongle will turn green. You can now listen to music, play games, make voice calls, video chat, etc.

   Note: the first time you use the headset, it must be set up as both an input device and an output device.

To Windows:

1. The first time you use this headset, you need to set it up as an input and output device.
2. Right-click on the speaker icon in the taskbar and select "Sounds".
3. Set the "PG Bliss Pro" device as the default in the "Playback" tab.
4. Set the device to "PG Bliss Pro" as the default in the Record tab.

Connecting to PS4/Pro and PS5:

1. Turn on your game console.
2. Insert the dongle into the console's USB port, the driver will be installed automatically. The orange LED on the dongle will remain lit.
3. When turned on, the headphones will enter pairing mode and automatically connect to the dongle.

   Note: If the headphones are not connected, you can disconnect and reconnect the dongle to enter active pairing mode – this will be indicated by the alternating blinking of the blue and orange lights on the indicator light.

4. When the headphones and dongle are paired, the indicator light on the dongle will turn green.
5. Go to the Settings menu.
6. Scroll down to “Devices” and select it.
7. Scroll down to “Audio Devices” and select it.
8. Set “Input Device” to “PG Bliss Pro Wireless Headphones”.
9. Set “Output Device” to “PG Bliss Pro Wireless Headphones”.
10. Select “Headphone Output” and select “All Audio”.

Headphone equaliser app

1. Install the equaliser app on your phone. You can download it from the official website using the QR code.

QR for App

2. Connect your headphones to your phone via Bluetooth. The equaliser only works with headphones when connected via Bluetooth.
3. Open the app and make sure the headphones are correctly recognised.
4. Adjust the equaliser according to your preferences for optimal sound.

Warning

- When you receive the headphones, please fully charge them before use.
- Do not open or modify the products.
- Do not disassemble the products or attempt to perform maintenance on them yourself.
- If the product is in an environment where the temperature is outside the allowable range, turn off the product and wait for the operating temperature to stabilize within the specified range.
- Do not allow the product to come into contact with liquids.

Failure to observe the operating instructions may result in malfunctioning of the product and void the warranty.

ES

Gracias por elegir Proove Gaming. Lea atentamente el manual de usuario antes de utilizar el producto.

Parámetros del producto

Material: ABS
Versión de Bluetooth: 5.4
Protocolos: A2DP, HFP, HSP, AVRCP
Decodificador: SBC
Tamaño del altavoz: Ø40mm
Puerto: Type-C
Sensibilidad del altavoz: 112±3dB
Sensibilidad del micrófono: -42±3dB
Tipo de batería: litio
Capacidad de la batería: 800mAh
Tiempo de funcionamiento(Bluetooth): ~40 h
Tiempo de funcionamiento(2.4GHz) ~30 h
Tiempo de carga de la batería: ~2 h
Modos de operación: 2.4GHz, Bluetooth, AUX
Voltaje de funcionamiento: 5V
Gama de frecuencia: 20Hz-20kHz
Impedancia: 32Ω±15%
Tamaño del producto: 150x185x50mm
Peso: 278.5g

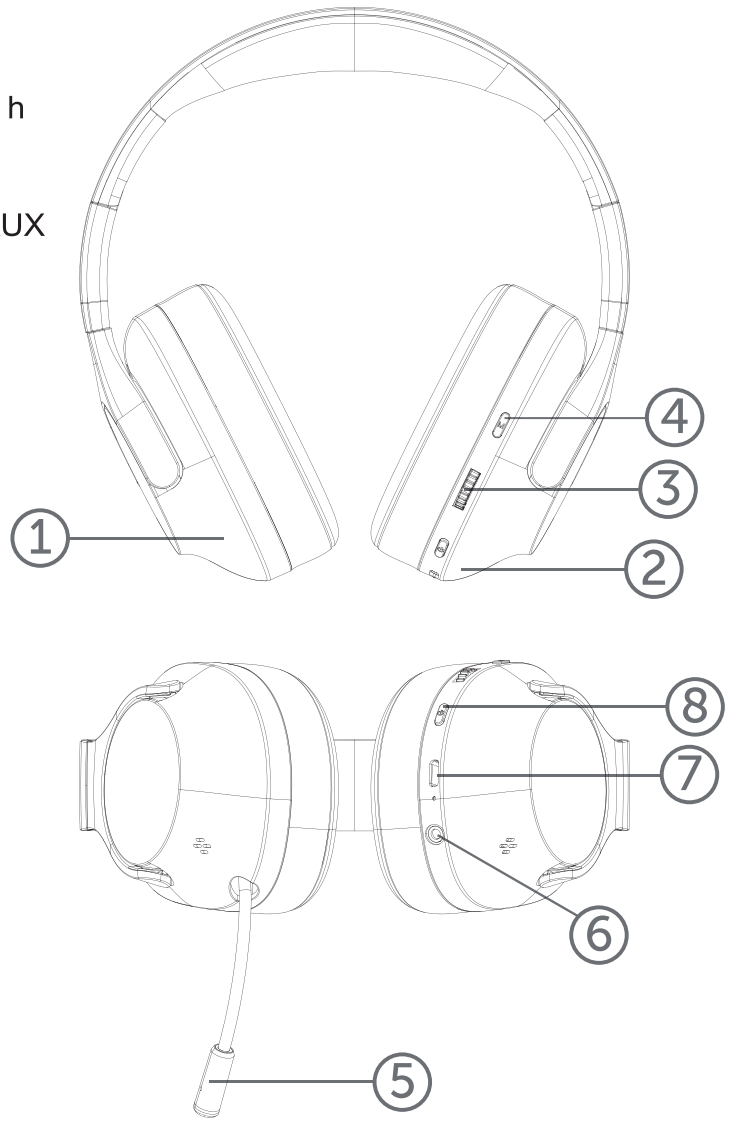

Paquete

- Auriculares x1
- Dongle x1
- Cable de audio x1
- Cable de carga Type-C x1
- Pegatinas x1
- Instrucciones x1

Detalles del producto

1. Auricular izquierdo
2. Auricular derecho
3. Rueda de control de volumen
4. Botón M
5. Micrófono retráctil
6. Conector AUX
7. Puerto Type-C
8. Botón POWER

Funcionamiento del producto

Descripción de los indicadores LED:

Estado	Descripción
Conexión	Rojo y azul intermitentes
On	La luz azul se enciende durante 2 segundos y luego entra en el estado de emparejamiento, parpadeando en rojo y azul alternativamente
Modo de espera	Azul estable
Batería baja	Rojo intermitente
Cargando	Rojo fijo, se apaga cuando está completamente cargado

Principales funciones de las teclas:

Función	Descripción
On	Mantenga pulsado el botón POWER durante 2 segundos para encenderlo. El indicador parpadea en rojo y azul.
Off	Mantenga pulsado el botón POWER durante 2 segundos para apagar.

Control de volumen:

Acción	Descripción
Volumen	Gira el botón para ajustar el volumen.

Gestión de vías:

Acción	Descripción
Siguiente pista	Pulse dos veces el botón POWER.
Pista previa	Pulse tres veces el botón POWER.

Botón multifunción:

Acción	Descripción
Pausa música	Pulse el botón POWER..
Reproducción de música	Pulse el botón POWER.
Responder a la llamada	Pulse el botón POWER.
Finalizar una llamada	Pulse el botón POWER.
Rechazo de llamada	Pulsa dos veces el botón POWER.

Apagar/encender el micrófono:

Acción	Descripción
Silenciar el micrófono	Presiona “M” para silenciar el micrófono; la luz indicadora se apagará junto con una alerta sonora.
Encender el micrófono	Presiona “M” nuevamente para activar el micrófono con alerta sonora.

Cambiar entre el modo Dongle y el modo Bluetooth:

1. Mantén presionado el botón “M” durante 3 segundos en el modo Bluetooth para cambiar al modo Dongle.
2. Mantén presionado el botón “M” durante 3 segundos en el modo Dongle para cambiar al modo Bluetooth.

Retroiluminación

Presiona el botón “M” 3 veces para encender o apagar la retroiluminación RGB.

Conexión a un PC:

1. Inserte el dongle en el puerto USB de su ordenador, el controlador se instalará automáticamente. El LED naranja del dongle permanecerá encendido.
2. Al encenderlo, los auriculares entrarán en modo de emparejamiento y se conectarán automáticamente al dongle.

Nota: si los auriculares no están conectados, puede desconectar y volver a conectar el dongle para entrar en modo de emparejamiento activo – esto se indicará mediante el parpadeo alternativo de las luces azul y naranja del indicador luminoso.

3. Cuando los auriculares y el dongle estén emparejados, la luz indicadora del dongle se volverá verde. Ya puedes escuchar música, jugar, realizar llamadas de voz, chatear por vídeo, etc.

   Nota: la primera vez que utilices los auriculares, debes configurarlos como dispositivo de entrada y como dispositivo de salida.

A Windows:

1. La primera vez que utilices este auricular, deberás configurarlo como dispositivo de entrada y salida.
2. Haga clic con el botón derecho del ratón en el icono del altavoz de la barra de tareas y seleccione "Sonidos".
3. Configure el dispositivo "PG Bliss Pro" como predeterminado en la pestaña "Reproducción".
4. Establezca el dispositivo "PG Bliss Pro" como predeterminado en la pestaña "Grabar".

Conexión a PS4/Pro y PS5:

1. Enciende tu videoconsola.
2. Inserta el dongle en el puerto USB de la consola, el controlador se instalará automáticamente. El LED naranja del dongle permanecerá encendido.
3. Cuando se enciendan, los auriculares entrarán en modo de emparejamiento y se conectarán automáticamente al dongle.

   Nota: Si los auriculares no están conectados, puede desconectar y volver a conectar el dongle para entrar en modo de emparejamiento activo – esto se indicará mediante el parpadeo alternativo de las luces azul y naranja del indicador luminoso.

4. Cuando los auriculares y el dongle estén emparejados, la luz indicadora del dongle se volverá verde.
5. Vaya al menú «Ajustes».
6. Desplácese hasta «Dispositivos» y selecciónelo.
7. Desplácese hasta «Dispositivos de audio» y selecciónelo.
8. Ajuste «Dispositivo de entrada» en «Auriculares inalámbricos PG Bliss Pro».
9. Selecciona «Auriculares inalámbricos PG Bliss Pro» como «Dispositivo de salida».
10. Seleccione «Salida de auriculares» y seleccione «Todo el audio».

Aplicación ecualizadora de auriculares

1. Instala la aplicación del ecualizador en tu teléfono. Puedes descargarla desde el sitio web oficial utilizando el código QR

QR for App

2. Conecta los auriculares al teléfono mediante Bluetooth. El ecualizador sólo funciona con auriculares conectados por Bluetooth.
3. Abre la aplicación y asegúrate de que los auriculares se reconocen correctamente.
4. Ajusta el ecualizador según tus preferencias para obtener un sonido óptimo.

Advertencia

- Cuando reciba los auriculares, cárguelos por completo antes de utilizarlos.
- No abra ni modifique los productos.
- No desmonte los productos ni intente realizar el mantenimiento usted mismo.
- Si el producto se encuentra en un entorno en el que la temperatura está fuera del rango permitido, apáguelo y espere a que la temperatura de funcionamiento se estabilice dentro del rango especificado.
- No permita que el producto entre en contacto con líquidos.

El incumplimiento de las instrucciones de uso puede provocar el mal funcionamiento del producto y anular la garantía.

DE

Vielen Dank, dass Sie sich für Proove Gaming entschieden haben! Bitte lesen Sie das Benutzerhandbuch sorgfältig durch, bevor Sie das Produkt verwenden.

Produkt-Parameter

Material: ABS
Bluetooth Version: 5.4
Protokolle: A2DP, HFP, HSP, AVRCP
Dekoder: SBC
Lautsprechergröße: Ø40mm
Anschluss: Type-C
Lautsprecherempfindlichkeit: 112±3dB
Mikrofonempfindlichkeit: -42±3dB
Batterietyp: Lithium
Batteriekapazität: 800mAh
Betriebszeit(Bluetooth): ~40 Std
Betriebszeit(2.4GHz): ~30 Std
Batterieladezeit: ~2 Std
Betriebsmodi: 2.4GHz, Bluetooth, AUX
Betriebsspannung: 5V
Frequenzbereich: 20Hz-20kHz
Impedanz: 32Ω±15%
Produktgröße: 150x185x50mm
Gewicht: 278.5g

Paket

- Kopfhörer x1
- Dongle x1
- Audiokabel x1
- Type-C-Ladekabel x1
- Aufkleber x1
- Anleitung x1

Einzelheiten zum Produkt

1. Linker Ohrhörer
2. Rechter Ohrhörer
3. Lautstärkeregler
4. Taste M
5. Einziehbares Mikrofon
6. AUX-Anschluss
7. Type-C-Anschluss
8. POWER-Taste

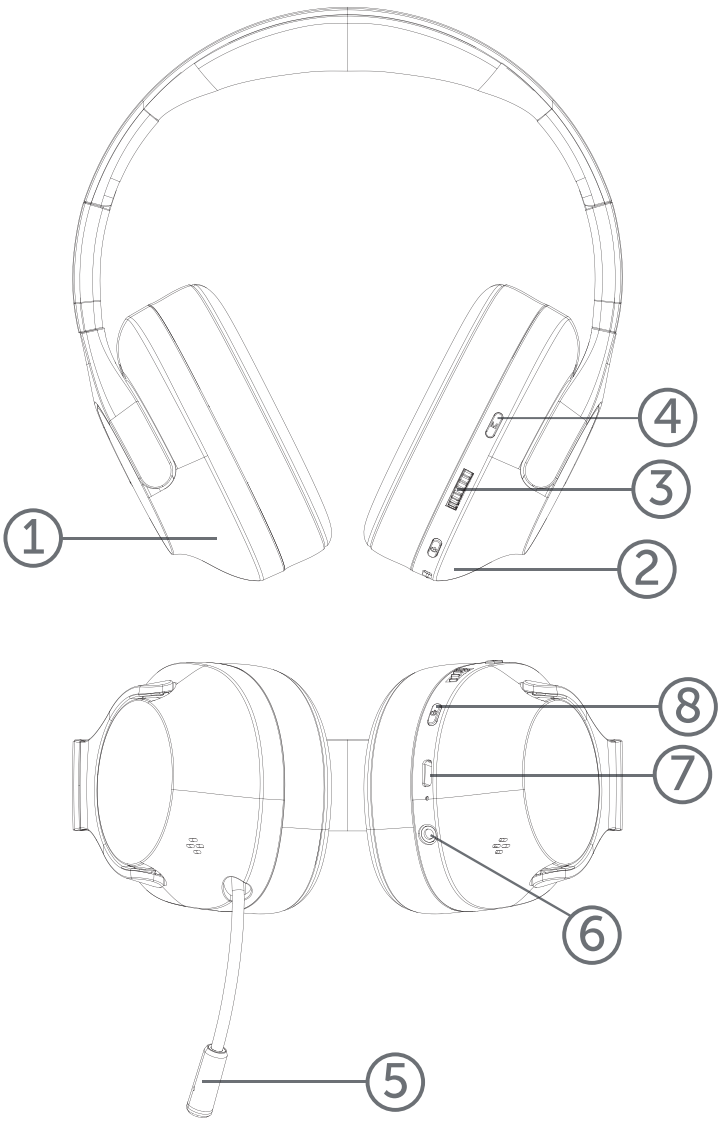

Betrieb des Produkts

Beschreibung der LED-Anzeigen:

Staat	**Beschreibung**
Verbindung	Rot und blau blinkend
On	Das blaue Licht leuchtet 2 Sekunden lang und geht dann in den Kopplungszustand über, wobei es abwechselnd rot und blau blinkt
Standby-Modus	Stabiles Blau
Schwache Batterie	Rot blinkend
Aufladen	Dauerhaft rot, schaltet sich aus, wenn sie vollständig aufgeladen ist

Hauptfunktionen der Tasten:

Funktion	**Beschreibung**
Auf	Halten Sie die POWER-Taste 2 Sekunden lang gedrückt, um das Gerät einzuschalten. Die Anzeige blinkt rot und blau.
Aus	Halten Sie die POWER-Taste 2 Sekunden lang gedrückt, um das Gerät auszuschalten.

Lautstärkeregler:

Aktion	**Beschreibung**
Band	Drehen Sie den Knopf, um die Lautstärke einzustellen.

Verwaltung der Gleise:

Aktion	**Beschreibung**
Nächster Titel	Drücken Sie zweimal die POWER-Taste.
Vorheriger Titel	Drücken Sie dreimal die POWER-Taste.

Multifunktionstaste:

Aktion	Descripción
Musik pausieren	Drücken Sie die POWER-Taste.
Musikwiedergabe	Drücken Sie die POWER-Taste.
Beantwortung des Anrufs	Drücken Sie die POWER-Taste.
Beenden eines Anrufs	Drücken Sie die POWER-Taste.
Ablehnung eines Anrufs	Drücken Sie zweimal die POWER-Taste.

Ausschalten/Einschalten des Mikrofons:

Aktion	Beschreibung
Stummschaltung des Mikrofons	Drücken Sie „M“, um das Mikrofon stummzuschalten; die Kontrollleuchte erlischt mit einem akustischen Signal.
Einschalten des Mikrofons	Drücken Sie erneut „M“, um das Mikrofon mit einem akustischen Signal zu aktivieren.

Umschalten zwischen Dongle-Modus und Bluetooth-Modus:

1. Halten Sie die Taste „M“ im Bluetooth-Modus 3 Sekunden lang gedrückt, um in den Dongle-Modus zu wechseln.
2. Halten Sie die Taste „M“ im Dongle-Modus 3 Sekunden lang gedrückt, um in den Bluetooth-Modus zu wechseln.

Hintergrundbeleuchtung

Drücken Sie dreimal die Taste „M“, um die RGB-Hintergrundbeleuchtung ein- oder auszuschalten.

Anschließen an einen PC:

1. Stecken Sie den Dongle in den USB-Anschluss Ihres Computers. Der Treiber wird automatisch installiert. Die orangefarbene LED am Dongle leuchtet weiter.
2. Nach dem Einschalten wechselt der Kopfhörer in den Pairing-Modus und verbindet sich automatisch mit dem Dongle.
   Hinweis: Wenn der Kopfhörer nicht angeschlossen ist, können Sie den Dongle trennen

und wieder anschließen, um in den aktiven Kopplungsmodus zu gelangen – dies wird durch abwechselndes Blinken der blauen und orangenen LED auf der Anzeigeleuchte angezeigt.

3. Wenn der Kopfhörer und der Dongle gekoppelt sind, leuchtet die Kontrollleuchte am Dongle grün. Sie können nun Musik hören, Spiele spielen, Anrufe tätigen, Videochats führen usw.

   Hinweis: Wenn Sie das Headset zum ersten Mal verwenden, muss es sowohl als Eingabegerät als auch als Ausgabegerät eingerichtet werden.

An Windows:

1. Wenn Sie dieses Headset zum ersten Mal verwenden, müssen Sie es als Ein- und Ausgabegerät einrichten.
2. Klicken Sie mit der rechten Maustaste auf das Lautsprechersymbol in der Taskleiste und wählen Sie "Sounds".
3. Legen Sie auf der Registerkarte "Wiedergabe" das Gerät "PG Bliss Pro" als Standardgerät fest.
4. Legen Sie das "PG Bliss Pro"-Gerät als Standardgerät in der Registerkarte "Aufnahme" fest.

Anschließen an PS4/Pro und PS5:

1. Schalten Sie Ihre Spielkonsole ein.
2. Stecken Sie den Dongle in den USB-Anschluss der Konsole. Der Treiber wird automatisch installiert. Die orangefarbene LED auf dem Dongle leuchtet weiter.
3. Nach dem Einschalten wechselt der Kopfhörer in den Pairing-Modus und verbindet sich automatisch mit dem Dongle.

   Hinweis: Wenn der Kopfhörer nicht angeschlossen ist, können Sie die Verbindung zum Dongle trennen und wieder herstellen, um in den aktiven Kopplungsmodus zu gelangen.

4. Wenn Kopfhörer und Dongle gekoppelt sind, leuchtet die Kontrollleuchte am Dongle grün.
5. Rufen Sie das Menü Einstellungen auf.
6. Blättern Sie nach unten zu „Geräte“ und wählen Sie es aus.
7. Blättern Sie nach unten zu „Audiogeräte“ und wählen Sie es aus.
8. Setzen Sie „Eingangsgerät“ auf „PG Bliss Pro Wireless Headphones“.
9. Setzen Sie „Ausgabegerät“ auf „PG Bliss Pro Wireless Headphones“.
10. Wählen Sie „Kopfhörerausgang“ und wählen Sie „Alle Audios“.

Kopfhörer-Equalizer-App

1. Installieren Sie die Equalizer-App auf Ihrem Telefon. Sie können sie über den QR-Code von der offiziellen Website herunterladen.

QR for App

2. Verbinden Sie Ihren Kopfhörer über Bluetooth mit Ihrem Telefon. Der Equalizer funktioniert nur mit Kopfhörern, die über Bluetooth verbunden sind.
3. Öffnen Sie die App und vergewissern Sie sich, dass der Kopfhörer korrekt erkannt wird.
4. Stellen Sie den Equalizer nach Ihren Vorlieben ein, um einen optimalen Klang zu erzielen.

Warnung

- Wenn Sie die Kopfhörer erhalten, laden Sie sie bitte vor dem Gebrauch vollständig auf.
- Öffnen oder modifizieren Sie die Produkte nicht.
- Nehmen Sie die Produkte nicht auseinander und versuchen Sie nicht, sie selbst zu warten.
- Wenn sich das Produkt in einer Umgebung befindet, in der die Temperatur außerhalb des zulässigen Bereichs liegt, schalten Sie das Produkt aus und warten Sie, bis sich die Betriebstemperatur innerhalb des angegebenen Bereichs stabilisiert hat.
- Lassen Sie das Produkt nicht mit Flüssigkeiten in Berührung kommen.

Die Nichtbeachtung der Bedienungsanleitung kann zu Fehlfunktionen des Produkts und zum Erlöschen der Garantie führen.

FR

Merci d'avoir choisi Proove Gaming! Veuillez lire attentivement le manuel d'utilisation avant d'utiliser le produit.

Paramètres du produit

Matériau: ABS
Version Bluetooth: 5.4
Protocoles: A2DP, HFP, HSP, AVRCP
Décodeur: SBC
Taille du haut-parleur: Ø40mm
Port: Type-C
Sensibilité du haut-parleur: 112±3dB
Sensibilité du microphone: -42±3dB
Type de batterie: lithium
Capacité de la batterie: 800mAh
Durée de fonctionnement (Bluetooth): ~40 h
Durée de fonctionnement (2.4GHz): ~30 h
Temps de charge de la batterie: ~2 h
Modes de fonctionnement: 2.4GHz, Bluetooth, AUX
Tension de fonctionnement: 5V
Gamme de fréquences: 20Hz-20kHz
Impédance: 32Ω±15%
Dimensions du produit: 150x185x50mm
Poids: 278.5g

Paquet

- Casque d'écoute x1
- Dongle x1
- Câble audio x1
- Câble de charge de Type-C x1
- Autocollants x1
- Instructions x1

Détails du produit

1. Ecouteur gauche
2. Ecouteur droit
3. Molette de réglage du volume
4. Bouton M
5. Microphone rétractable
6. Connecteur AUX
7. Port Type-C
8. Bouton POWER

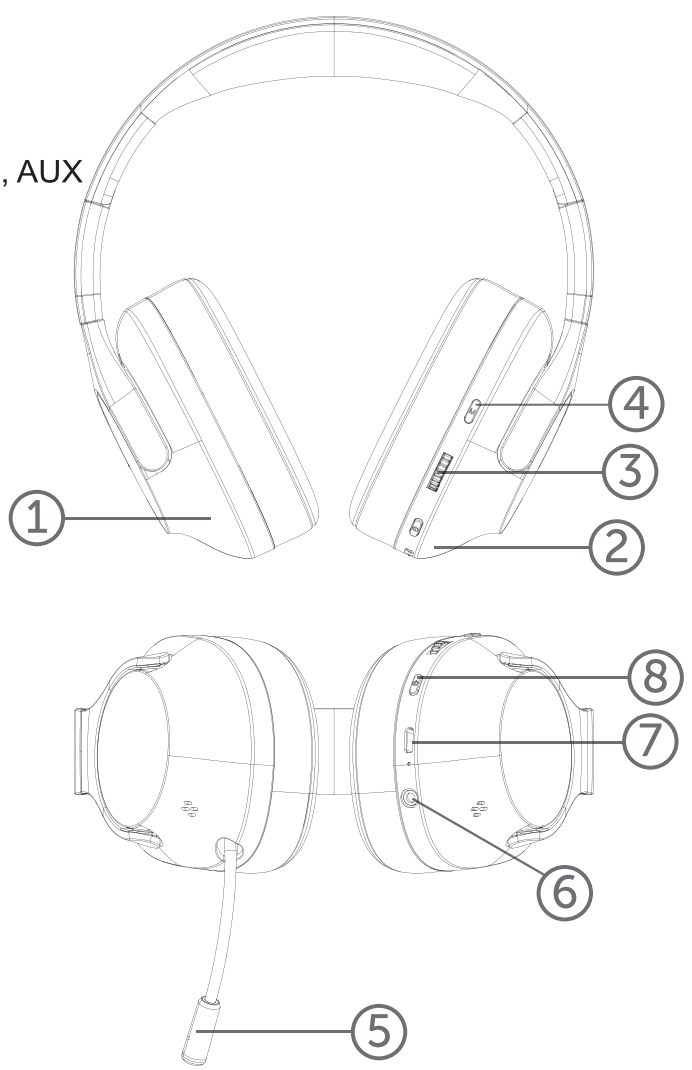

Fonctionnement du produit

Description des indicateurs LED:

État	Description
Connexion	Clignotant en rouge et bleu
Sur	Le voyant bleu reste allumé pendant 2 secondes, puis passe à l'état d'appairage, en clignotant alternativement en rouge et en bleu
Mode veille	Bleu stable
Pile faible	Rouge clignotant
Chargement	Rouge fixe, s'éteint lorsque la charge est complète

Principales fonctions des touches

Fonction	Description
Sur	Maintenez la touche POWER enfoncée pendant 2 secondes pour allumer l'appareil. L'indicateur clignote en rouge et en bleu.
Arrêt	Maintenez la touche POWER enfoncée pendant 2 secondes pour éteindre l'appareil.

Volume control:

Action	Description
Volume	Tournez le bouton pour régler le volume.

Gestion des voies:

Action	Description
Prochaine piste	Appuyez deux fois sur la touche POWER.
Voie précédente	Appuyez trois fois sur la touche POWER.

Bouton multifonction:

Action	Description
Mettre la musique en pause	Appuyez sur la touche POWER.
Lecture de musique	Appuyez sur la touche POWER.
Répondre à l'appel	Appuyez sur la touche POWER.
Mettre fin à un appel	Appuyez sur la touche POWER.
Refus d'appel	Appuyez deux fois sur la touche POWER.

Désactivation/activation du microphone:

Action	Description
Mise en sourdine du microphone	Appuyez sur “M” pour couper le micro ; le voyant s’éteindra avec une alerte sonore.
Mise en marche du microphone	Appuyez de nouveau sur “M” pour activer le micro avec alerte sonore.

Passer du mode Dongle au mode Bluetooth:

1. Appuyez longuement sur “M” pendant 3 secondes en mode Bluetooth pour passer en mode Dongle.
2. Appuyez longuement sur “M” pendant 3 secondes en mode Dongle pour revenir en mode Bluetooth.

Rétroéclairage

Appuyez 3 fois sur “M” pour activer ou désactiver le rétroéclairage RGB.
Connexion

Connexion À un PC:

1. Insérez dongle dans le port USB de votre ordinateur, le pilote sera installé automatiquement. Le voyant orange de dongle reste allumé.
2. Lorsqu'il est allumé, le casque passe en mode d'appairage et se connecte automatiquement à dongle.

Remarque : si le casque n'est pas connecté, vous pouvez déconnecter et reconnecter dongle pour passer en mode d'appairage actif – cela sera indiqué par le clignotement alternatif des lumières bleue et orange sur le voyant lumineux.

3. Lorsque le casque et dongle sont appariés, le témoin lumineux de dongle devient vert. Vous pouvez maintenant écouter de la musique, jouer à des jeux, passer des appels vocaux, faire du chat vidéo, etc.

   Remarque : la première fois que vous utilisez le casque, il doit être configuré à la fois comme périphérique d'entrée et comme périphérique de sortie.

Pour Windows:

1. La première fois que vous utilisez ce casque, vous devez le configurer en tant que périphérique d'entrée et de sortie.
2. Cliquez avec le bouton droit de la souris sur l'icône du haut-parleur dans la barre des tâches et sélectionnez "Sons".
3. Dans l'onglet "Lecture", définissez le périphérique "PG Bliss Pro" comme périphérique par défaut.
4. Définissez le périphérique PG Bliss Pro comme périphérique par défaut dans l'onglet "Enregistrement".

Connexion à PS4/Pro et PS5:

1. Allumez votre console de jeu.
2. Insérez dongle dans le port USB de la console, le pilote sera installé automatiquement. Le voyant orange de dongle reste allumé.
3. Lorsqu'il est allumé, le casque passe en mode d'appairage et se connecte automatiquement à dongle.

   Remarque : si le casque n'est pas connecté, vous pouvez déconnecter et reconnecter dongle pour passer en mode d'appairage actif – cela sera indiqué par le clignotement alternatif des lumières bleue et orange sur le voyant lumineux.

4. Lorsque le casque et dongle sont appariés, le voyant de dongle devient vert.
5. Accédez au menu Paramètres.
6. Faites défiler vers le bas jusqu'à « Appareils » et sélectionnez-le.
7. Faites défiler vers le bas jusqu'à « Audio Devices » et sélectionnez-le.
8. Réglez « Input Device » sur « PG Bliss Pro Wireless Headphones ».
9. Réglez le « Dispositif de sortie » sur « PG Bliss Pro Wireless Headphones ».
10. Sélectionnez « Sortie casque » et sélectionnez « Tout audio ».

Application d'égaliseur pour casque d'écoute

1. Installez l'application de l'égaliseur sur votre téléphone. Vous pouvez la télécharger à partir du site web officiel en utilisant le code QR.



QR for App

2. Connectez votre casque à votre téléphone via Bluetooth. L'égaliseur ne fonctionne qu'avec des écouteurs connectés via Bluetooth.
3. Ouvrez l'application et assurez-vous que les écouteurs sont correctement reconnus.
4. Réglez l'égaliseur en fonction de vos préférences pour un son optimal.

Avertissement

- Lorsque vous recevez les écouteurs, veuillez les charger complètement avant de les utiliser.
- N'ouvrez pas et ne modifiez pas les produits.
- Ne démontez pas les produits et n'essayez pas de les entretenir vous-même.
- Si le produit se trouve dans un environnement où la température est en dehors de la plage autorisée, éteignez-le et attendez que la température de fonctionnement se stabilise dans la plage spécifiée.
- Ne laissez pas le produit entrer en contact avec des liquides.

Le non-respect des instructions d'utilisation peut entraîner un dysfonctionnement du produit et annuler la garantie.

CH

感谢您选择 Proove Gaming! 请在使用前仔细阅读用户手册.

产品参数

材质: ABS
蓝牙版本: 5.4
协议: A2DP, HFP, HSP, AVRCP
解码器: SBC
扬声器尺寸: Ø40mm
端口: Type-C
扬声器灵敏度: 112±3dB
麦克风灵敏度: -42±3dB
电池类型: 锂电池
电池容量: 800mAh
操作时间 (Bluetooth): ~40 h
工作时间 (2.4GHz): ~30 h
电池充电时间: ~2小时
操作模式: 2.4GHz, Bluetooth, AUX
工作电压: 5V
频率范围: 20Hz-20kHz
阻抗: 32Ω±15%
产品尺寸: 150x185x50mm
重量: 278.5g

配件

- 耳机 x1
- 加密狗 x1
- 音频线 x1
- Type-C 充电线 x1
- 贴纸 x1
- 说明书 x1

产品详情

1. 左耳机
2. 右耳机
3. 音量控制轮
4. M 按钮
5. 伸缩式麦克风
6. AUX 连接器
7. Type-C 接口
8. 电源按钮

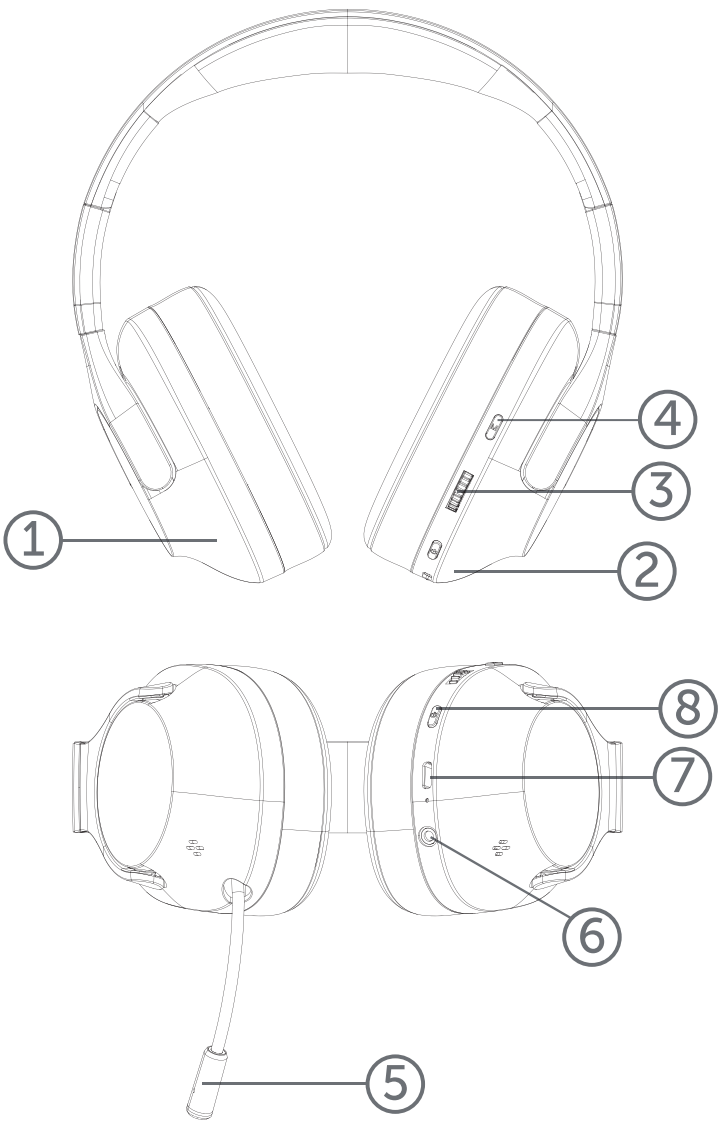

设备操作

LED 指示灯说明:

行动	说明
连接	红蓝闪烁
配对	蓝灯亮 2 秒后进入配对状态，红蓝交替闪烁
待机模式	稳定的蓝色
电池电量不足	红色闪烁
充电	稳定的红色，充满电后熄灭

按键的主要功能:

功能	说明
开启	按住 POWER（电源）按钮 2 秒钟打开.指示灯会闪烁红色和蓝色.
关闭	按住 POWER 按钮 2 秒钟关闭.

音量控制：

行动	说明
旋钮	转动旋钮调节音量.

轨道管理：

行动	说明
下一曲	按两次 POWER 按钮.
上一曲	按三次 POWER 按钮.

多功能按钮：

行动	说明
暂停音乐	按 POWER 按钮.
音乐播放	按 POWER 按钮.
接听电话	按 POWER 按钮.
结束通话	按 POWER 按钮.
拒绝来电	按两次POWER按钮.

关闭/打开麦克风：

行动	说明
麦克风静音	按下“M”键可关闭麦克风, 指示灯将熄灭, 并伴有声音提示.
打开麦克风	再次按下“M”键可启用麦克风, 并有声音提示.

在加密狗模式和蓝牙模式之间切换:

1. 在蓝牙模式下长按“M”键3秒可切换至Dongle模式；
2. 在Dongle模式下长按“M”键3秒可切换至蓝牙模式.

背光灯

连续按下“M”键3次以开启或关闭RGB背光.

连接

到计算机:

1. 将发射机插入电脑的 USB 端口,驱动程序将自动安装.发射器上的橙色 LED 灯将保持亮起.
2. 打开后,耳机将进入配对模式并自动连接到发射器.

   注意:如果耳机未连接,您可以断开并重新连接发射机,以进入激活的配对模式 – 这将通过指示灯上蓝色和橙色指示灯的交替闪烁来显示.

3. 耳机和发射器配对成功后,发射器上的指示灯将变成绿色.现在您可以听音乐,玩游戏,拨打语音电话,视频聊天等.

   注意:第一次使用耳机时,必须将其设置为输入设备和输出设备.

对于 Windows 系统:

1. 首次使用该耳机时,需要将其设置为输入和输出设备.
2. 右键单击任务栏中的扬声器图标并选择 "声音".
3. 在 "播放 "选项卡中将 "PG Bliss Pro "设备设为默认设备.
4. 在 "录制 "选项卡中将 PG Bliss Pro 设为默认设备.

连接 PS4/Pro 和 PS5:

1. 打开游戏机.
2. 将发射器插入游戏机的 USB 端口,驱动程序将自动安装.发射器上的橙色 LED 灯将保持亮起.
3. 打开后,耳机将进入配对模式并自动连接到发射器.

   注意:如果耳机未连接,您可以断开并重新连接发射机,以进入激活的配对模式 – 这将通过指示灯上蓝色和橙色指示灯的交替闪烁来显示.

4. 当耳机和发射器配对后,发射器上的指示灯将变成绿色.
5. 转到 “设置 ” 菜单.
6. 向下滚动到 “设备 ” 并选择它.
7. 向下滚动到 “音频设备 ” 并选择.
8. 将 “输入设备 ” 设为 “PG Bliss Pro 无线耳机” .
9. 将 “输出设备 ” 设为 “PG Bliss Pro 无线耳机” .
10. 选择 “耳机输出 ” 并选择 “所有音频” .

耳机均衡器应用程序

1. 在手机上安装均衡器应用程序. 您可以使用二维码从官方网站下载.

QR for App

2. 通过蓝牙将耳机连接到手机. 只有通过蓝牙连接耳机时, 均衡器才能工作.
3. 打开应用程序, 确保耳机被正确识别.
4. 根据您的偏好调节均衡器, 以获得最佳音效.

警告

- 收到耳机后,请在使用前充满电.
- 请勿打开或改装产品.
- 请勿自行拆卸产品或尝试对其进行维护.
- 如果产品所处环境温度超出允许范围,请关闭产品并等待工作温度稳定在规定范围内.
- 不要让产品接触液体.

不遵守操作说明可能导致产品故障并使保修失效.

شكراً لاختيارك Gaming Proove! يُرجى قراءة دليل المستخدم بعناية قبل استخدام المنتج.

معلمات المنتج

المادة: ABS
إصدار البلوتوث: 5.4
البروتوكولات: A2DP, HFP, HSP, AVRCP
الترميز: SBC
حجم مكبر الصوت: Ø40mm
المنفذ: Type-C
حساسية السماعة: 3dB±112
حساسية الميكروفون: -3dB±42
نوع البطارية: ليثيوم
سعة البطارية: 800mAh
وقت التشغيل (Bluetooth): ~40 ساعة
وقت التشغيل (2.4GHz): ~30 ساعة
وقت شحن البطارية: ~2 ساعة
أنماط التشغيل: 2.4GHz, Bluetooth, AUX
جهد التشغيل: 5V
نطاق التردد: 20Hz-20kHz
المقاومة: 32Ω±15%
حجم المنتج: 150x185x50mm
الوزن: 278.5g

علبة

- سماعات الرأس x1
- دونجل x1
- كابل للصوت x1
- كابل شحن من x1Type-C
- ملصقات x1
- تعليمات x1

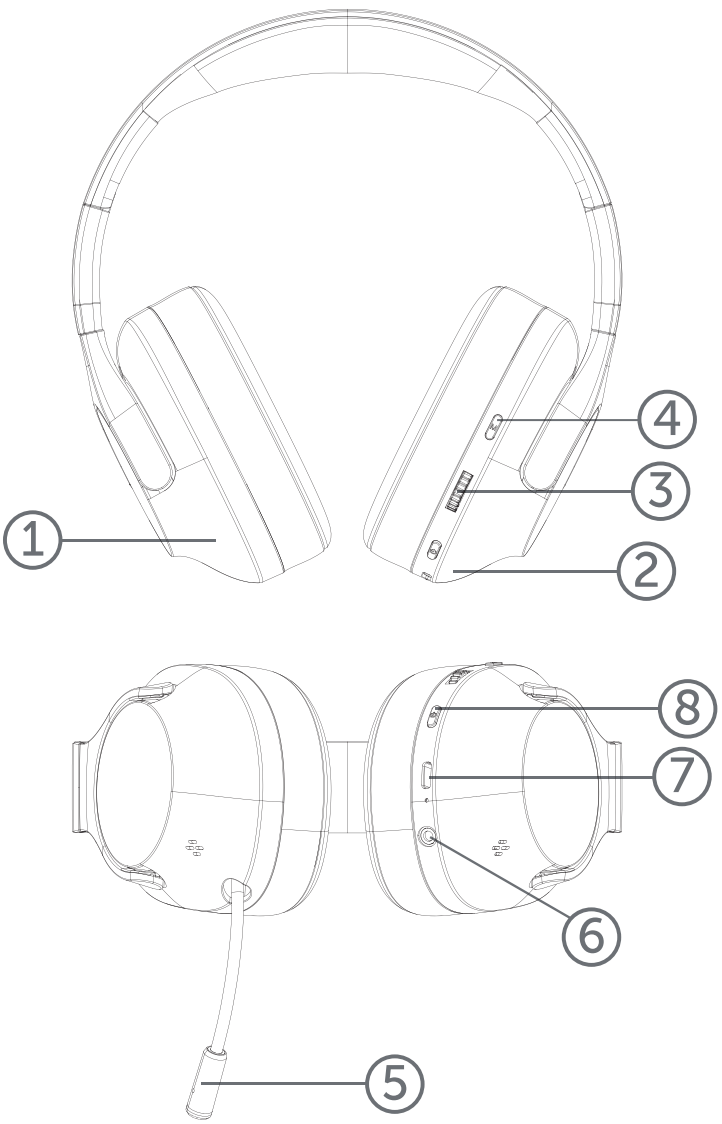

تفاصيل المنتج

1. سماعة الأذن اليسرى
2. سماعة الأذن اليمنى
3. عجلة التحكم في مستوى الصوت
4. الزر M
5. ميكروفون قابل للسحب
6. موصل AUX
7. منفذ من النوع C
8. زر الطاقة

تشغيل المنتج

وصف مؤشرات :LED

وصف	حالة
وميض باللونين الأحمر والأزرق	اتصال
يضيء الضوء الأزرق لمدة 2S ثم يدخل في حالة الاقتران، ويومض باللونين الأحمر والأزرق بالتناوب	على
أزرق ثابت	تعليق
وميض أحمر	البطارية ضعيفة
أحمر ثابت، ينطفئ عند شحنه بالكامل	تحميل

الوظائف الرئيسية الرئيسية:

وصف	وظيفة
اضغط مع الاستمرار على زر الطاقة لمدة ثانيتين لتشغيل الجهاز. يومض المؤشر باللونين الأحمر والأزرق.	على
اضغط مع الاستمرار على زر الطاقة لمدة ثانيتين لإيقاف تشغيل الجهاز.	قف

التحكم في مستوى الصوت:

وصف	فعل
أدر المقبض لضبط مستوى الصوت.	مقدار

إدارة المسار:

وصف	فعل
اضغط على زر الطاقة مرتين.	الأغنية التالية
اضغط على زر الطاقة ثلاث مرات.	المسار السابق

زر متعدد الوظائف:

وصف	فعل
اضغط على زر الطاقة.	إيقاف الموسيقى مؤقتًا
اضغط على زر الطاقة.	تشغيل الموسيقى
اضغط على زر الطاقة.	ردي على المكالمة
نيترم POWER رز ىلع طغضا	إنهاء المكالمة
اضغط على الزر مرتين.	رفض المكالمة

تعطيل/تمكين الميكروفون:

وصف	فعل
اضغط على "M" لكتم صوت الميكروفون، سيتم إطفاء ضوء المؤشر مع إصدار تنبيه صوتي.	كتم صوت الميكروفون
اضغط على "M" مرة أخرى لتفعيل الميكروفون مع تنبيه صوتي.	تشغيل الميكروفون

التبديل بين وضع الدونجل ووضع البلوتوث:

1. اضغط مطولًا على زر "M" لمدة 3 ثوانٍ في وضع البلوتوث للتبديل إلى وضع الدونجل.
2. اضغط مطولًا على زر "M" لمدة 3 ثوانٍ في وضع الدونجل للتبديل إلى وضع البلوتوث.

الإضاءة الخلفية

اضغط على الزر "M" ثلاث مرات لتشغيل أو إيقاف إضاءة RGB الخلفية.

الاتصال

إلى الكمبيوتر الشخصي:

1. أدخل جهاز الإرسال في منفذ USB بجهاز الكمبيوتر الخاص بك، وسيتم تثبيت برنامج التشغيل تلقائياً. سيظل الضوء البرتقالي على جهاز الإرسال مضاءً.
2. عند التشغيل، ستدخل سماعات الرأس في وضع الاقتران وتتصل تلقائياً بجهاز الإرسال.

تحذير: إذا لم تكن سماعات الرأس متصلة، يمكنك إيقاف تشغيل جهاز الإرسال وتشغيله مرة أخرى للدخول في وضع الاقتران النشط - سيُشار إلى ذلك من خلال الضوء الأزرق والبرتقالي على المؤشر الذي يومض بالتناوب.

3. عند إقران سماعات الرأس وجهاز الإرسال، سيضيء الضوء الأخضر على جهاز الإرسال. يمكنك الآن الاستماع إلى الموسيقى وتشغيل الألعاب وإجراء المكالمات الصوتية والدردشة المرئية وغيرها.

ملاحظة: في المرة الأولى التي تستخدم فيها سماعة الرأس، ستحتاج إلى تهيئة كل من أجهزة الإدخال والإخراج.

بالنسبة لنظام ويندوز:

1. في المرة الأولى التي تستخدم فيها سماعة الرأس هذه، تحتاج إلى إعدادها كجهاز إدخال وإخراج.
2. انقر بزر الماوس الأيمن على أيقونة مكبر الصوت على شريط المهام وحدد "أصوات".
3. قم بتعيين جهاز "PG Bliss Pro" كقيمة افتراضية في علامة التبويب "تشغيل".
4. قم بتعيين "PG Bliss Pro" كقيمة افتراضية في علامة التبويب "التسجيل".

الاتصال بجهاز PS4/Pro و PS5:

1. قم بتشغيل وحدة التحكم في الألعاب.
2. أدخل جهاز الإرسال في منفذ USB لوحدة التحكم، وسيتم تثبيت برنامج التشغيل تلقائيًا. سيظل الضوء البرتقالي على جهاز الإرسال مضاءً.
3. عند التشغيل، ستدخل سماعات الرأس في وضع الاقتران وتتصل تلقائيًا بجهاز الإرسال.

تحذير: إذا لم تكن سماعات الأذن متصلة، يمكنك إيقاف تشغيل جهاز الإرسال وتشغيله مرة أخرى للدخول في وضع الاقتران النشط - سيُشار إلى ذلك من خلال الضوء الأزرق والبرتقالي على المؤشر الذي يومض بالتناوب.

4. عند إقران سماعات الرأس وجهاز الإرسال، سيضيء الضوء الأخضر على جهاز الإرسال.
5. انتقل إلى قائمة الإعدادات.
6. قم بالتمرير لأسفل إلى "الأجهزة" وحددها.
7. مرر لأسفل إلى "أجهزة الصوت" وحددها.
8. اضبط "جهاز الإدخال" على "سماعات PG Bliss Pro اللاسلكية".
9. اضبط "جهاز الإخراج" على "سماعات PG Bliss Pro اللاسلكية".
10. حدد "إخراج سماعة الرأس" وحدد "كل الصوت".

تطبيق موازن سماعة الرأس

1. قم بتثبيت تطبيق المعادل على هاتفك. يمكنك تنزيله من الموقع الرسمي باستخدام رمز الاستجابة السريعة.

QR for App

2. قم بتوصيل سماعات الرأس بهاتفك عبر Bluetooth. يعمل المعادل فقط مع سماعات الرأس عند توصيلها عبر البلوتوث.
3. افتح التطبيق وتأكد من التعرف على سماعات الرأس بشكل صحيح.
4. اضبط المعادل وفقاً لتفضيلاتك للحصول على الصوت الأمثل.

تحذير

- عند استلام سماعات الأذن، يرجى شحنها بالكامل قبل استخدامها.
- لا تفتح أو تعدل المنتجات.
- لا تقم بتفكيك المنتجات أو محاولة صيانتها بنفسك.
- ذا كان المنتج في بيئة تكون درجة الحرارة فيها خارج النطاق المسموح به، فأوقف تشغيله وانتظر حتى تستقر درجة حرارة التشغيل ضمن النطاق المحدد.
- لا تدع المنتج يتلامس مع السوائل.

القد يؤدي عدم اتباع تعليمات الاستخدام إلى حدوث خلل في المنتج وإبطال الضمان.

PL

Dziękujemy za wybranie Proove Gaming! Przed rozpoczęciem korzystania z produktu należy uważnie przeczytać instrukcję obsługi.

Parametry produktu

Materiał: ABS
Wersja Bluetooth: 5.4
Protokoły: A2DP, HFP, HSP, AVRCP
Dekoder: SBC
Rozmiar głośnika: Ø40 mm
Port: Type-C
Czułość głośnika: 112±3dB
Czułość mikrofonu: -42±3dB
Typ baterii: litowa
Pojemność baterii: 800 mAh
Czas pracy (Bluetooth): ~40 h
Czas pracy(2.4GHz): ~30 h
Czas ładowania baterii: ~2 godziny
Tryby pracy: 2.4GHz, Bluetooth, AUX
Napięcie robocze: 5V
Zakres częstotliwości: 20Hz-20kHz
Impedancja: 32Ω±15%
Rozmiar produktu: 150x185x50mm
Waga: 278.5g

Pakiet

- Słuchawki x1
- Dongle x1
- Kabel audio x1
- Kabel do ładowania Type-C x1
- Naklejki x1
- Instrukcje x1

Szczegóły produktu

1. Lewa słuchawka
2. Prawa słuchawka
3. Pokrętło regulacji głośności
4. Przycisk M
5. Chowany mikrofon
6. Złącze AUX
7. Port Type-C
8. Przycisk POWER

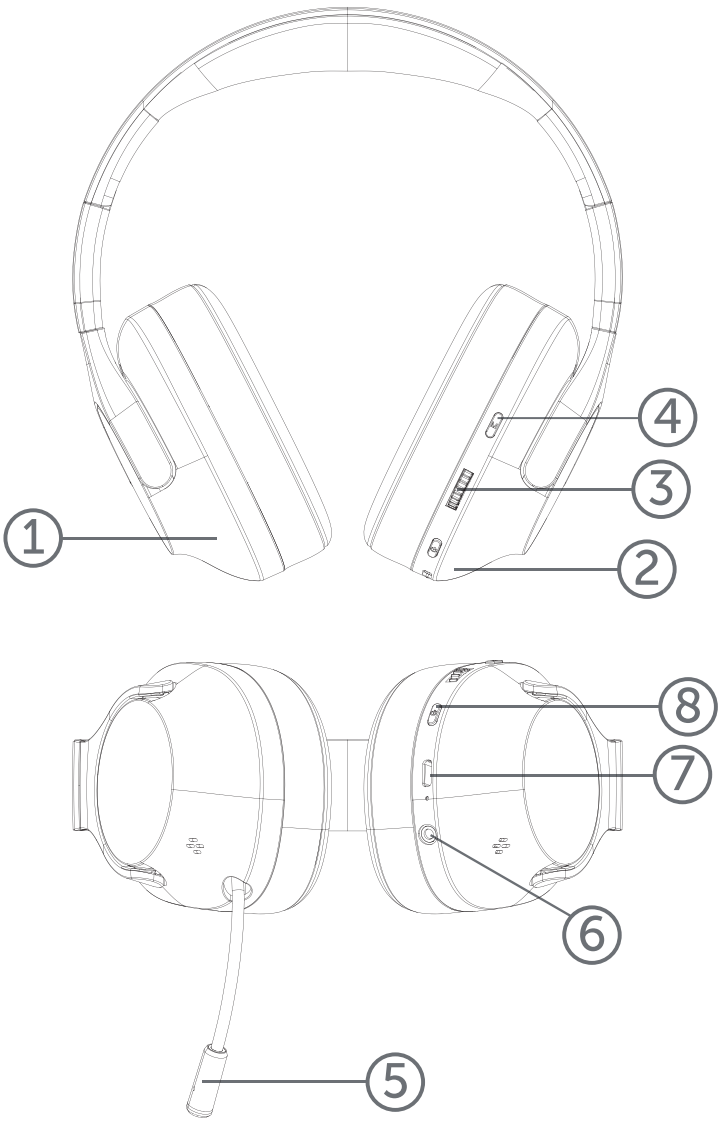

Działanie produktu

Opis wskaźników LED:

Stan	Opis
Połączenie	Miga na czerwono i niebiesko
Wł.	Niebieskie światło świeci przez 2 sekundy, a następnie przechodzi w stan parowania, migając na przemian na czerwono i niebiesko
Tryb gotowości	Stabilny niebieski
Rozładowana bateria	Miga na czerwono
Ładowanie	Świeci na czerwono, wyłącza się po pełnym naładowaniu

Główne funkcje przycisków:

Funkcja	Opis
Wł.	Przytrzymaj przycisk POWER przez 2 sekundy, aby włączyć urządzenie. Wskaźnik miga na czerwono i niebiesko.
Wył.	Przytrzymaj przycisk POWER przez 2 sekundy, aby wyłączyć urządzenie.

Regulacja głośności:

Działanie	Opis
Głośność	Obróć przycisk, aby wyregulować głośność.

Zarządzanie utworami:

Działanie	Opis
Następny utwór	Naciśnij dwukrotnie przycisk POWER.
Poprzedni utwór	Naciśnij trzy razy przycisk POWER.

Przycisk wielofunkcyjny:

Działanie	Opis
Wstrzymanie odtwarzania muzyki	Naciśnij przycisk POWER.
Odtwarzanie muzyki	Naciśnij przycisk POWER.
Odbieranie połączeń	Naciśnij przycisk POWER.
Kończenie połączenia	Naciśnij przycisk POWER.
Odrzucenie połączenia	Naciśnij dwukrotnie przycisk POWER.

Wyłączanie/włączanie mikrofonu:

Działanie	Opis
Wyciszanie mikrofonu	Naciśnij “M”, aby wyciszyć mikrofon – kontrolka zgaśnie i pojawi się sygnał dźwiękowy.
Włączanie mikrofonu	Naciśnij “M” ponownie, aby włączyć mikrofon z sygnałem dźwiękowym.

Przełączanie między trybem klucza sprzętowego a trybem Bluetooth:

1. Przytrzymaj przycisk “M” przez 3 sekundy w trybie Bluetooth, aby przełączyć się na tryb Dongle.
2. Przytrzymaj przycisk “M” przez 3 sekundy w trybie Dongle, aby przełączyć się na tryb Bluetooth.

Podświetlenie

Naciśnij przycisk “M” 3 razy, aby włączyć lub wyłączyć podświetlenie RGB.
Podłączanie

Podłączanie

Do komputera:

1. Podłącz dongle do portu USB komputera, sterownik zostanie zainstalowany

automatycznie. Pomarańczowa dioda LED na dongle będzie się świecić.

2. Po włączeniu słuchawki przejdą w tryb parowania i automatycznie połączą się z dongle iem.
   Uwaga: Jeśli słuchawki nie są podłączone, można odłączyć i ponownie podłączyć dongle, aby przejść do aktywnego trybu parowania – będzie to sygnalizowane naprzemiennym miganiem niebieskiej i pomarańczowej diody na wskaźniku.

3. Po sparowaniu słuchawek i dongle a wskaźnik na dongle u zaświeci się na zielono. Można teraz słuchać muzyki, grać w gry, wykonywać połączenia głosowe, prowadzić rozmowy wideo itp.

   Uwaga: przy pierwszym użyciu zestaw słuchawkowy musi być skonfigurowany zarówno jako urządzenie wejściowe, jak i wyjściowe.

Do systemu Windows:

1. Przy pierwszym użyciu tego zestawu słuchawkowego należy skonfigurować go jako urządzenie wejściowe i wyjściowe.
2. Kliknij prawym przyciskiem myszy ikonę głośnika na pasku zadań i wybierz opcję "Dźwięki".
3. Ustaw urządzenie "PG Bliss Pro" jako domyślne w zakładce "Odtwarzanie".
4. Ustaw urządzenie PG Bliss Pro jako domyślne w zakładce Nagrywanie.

Podłączanie do PS4/Pro i PS5:

1. Włącz konsolę do gier.
2. Podłącz dongle do portu USB konsoli, sterownik zostanie zainstalowany automatycznie. Pomarańczowa dioda LED na dongle u będzie się świecić.
3. Po włączeniu słuchawki przejdą w tryb parowania i automatycznie połączą się z dongle iem.

   Uwaga: Jeśli słuchawki nie są podłączone, można odłączyć i ponownie podłączyć dongle, aby przejść do aktywnego trybu parowania – będzie to sygnalizowane naprzemiennym miganiem niebieskiej i pomarańczowej diody na wskaźniku.

4. Po sparowaniu słuchawek i dongle wskaźnik na dongle zaświeci się na zielono.
5. Przejdź do menu Ustawienia.
6. Przewiń w dół do pozycji „Urządzenia” i wybierz ją.
7. Przewiń w dół do pozycji „Urządzenia audio” i wybierz ją.
8. Ustaw „Urządzenie wejściowe” na „PG Bliss Pro Wireless Headphones”.
9. Ustaw „Urządzenie wyjściowe” na „PG Bliss Pro Wireless Headphones”.
10. Wybierz „Wyjście słuchawkowe” i wybierz „Wszystkie audio”.

Aplikacja korektora dźwięku dla słuchawek

1. Zainstaluj aplikację korektora na swoim telefonie. Można ją pobrać z oficjalnej strony internetowej za pomocą kodu QR.



2. Podłącz słuchawki do telefonu przez Bluetooth. Equalizer działa tylko ze słuchawkami podłączonymi przez Bluetooth.
3. Otwórz aplikację i upewnij się, że słuchawki zostały prawidłowo rozpoznane.
4. Dostosuj korektor do swoich preferencji, aby uzyskać optymalny dźwięk.

Ostrzeżenie

- Po otrzymaniu słuchawek należy je w pełni naładować przed użyciem.
- Nie należy otwierać ani modyfikować produktów.
- Nie należy demontować produktu ani podejmować prób samodzielnej konserwacji.
- Jeśli produkt znajduje się w środowisku, w którym temperatura wykracza poza dopuszczalny zakres, należy go wyłączyć i poczekać, aż temperatura robocza ustabilizuje się w określonym zakresie.
- Nie należy dopuszczać do kontaktu produktu z cieczami.

Nieprzestrzeganie instrukcji obsługi może spowodować nieprawidłowe działanie produktu i unieważnienie gwarancji.

UA

Дякуємо, що обрали Proove Gaming! Будь ласка, уважно прочитайте посібник користувача перед використанням продукту.

Параметри продукту

Матеріал: ABS
Версія Bluetooth: 5.4
Протоколи: A2DP, HFP, HSP, AVRCP
Декодер: SBC
Розмір динаміка: Ø40мм
Порт: Type-C
Чутливість динаміка: 112±3Дб
Чутливість мікрофона: -42±3Дб
Тип батареї: літієва
Ємність акумулятора: 800мАг
Час роботи(Bluetooth): ~40 год
Час роботи(2.4 ГГц): ~30 год
Час зарядки батареї: ~2 год
Режими роботи: 2.4ГГц, Bluetooth, AUX
Робоча напруга: 5V
Діапазон частот: 20Гц-20кГц
Опір: 32Ω±15%
Розміри продукту: 150x185x50мм
Вага: 278.5г

Комплектація

- Навушники x1
- Донгл x1
- Аудіокабель x1
- Кабель Type-C для зарядки x1
- Наліпки x1
- Інструкція x1

Деталі продукту

1. Лівий навушник
2. Правий навушник
3. Коліщатко регулювання гучності
4. Кнопка M
5. Висувний мікрофон
6. Роз'єм AUX
7. Порт Type-C
8. Кнопка POWER

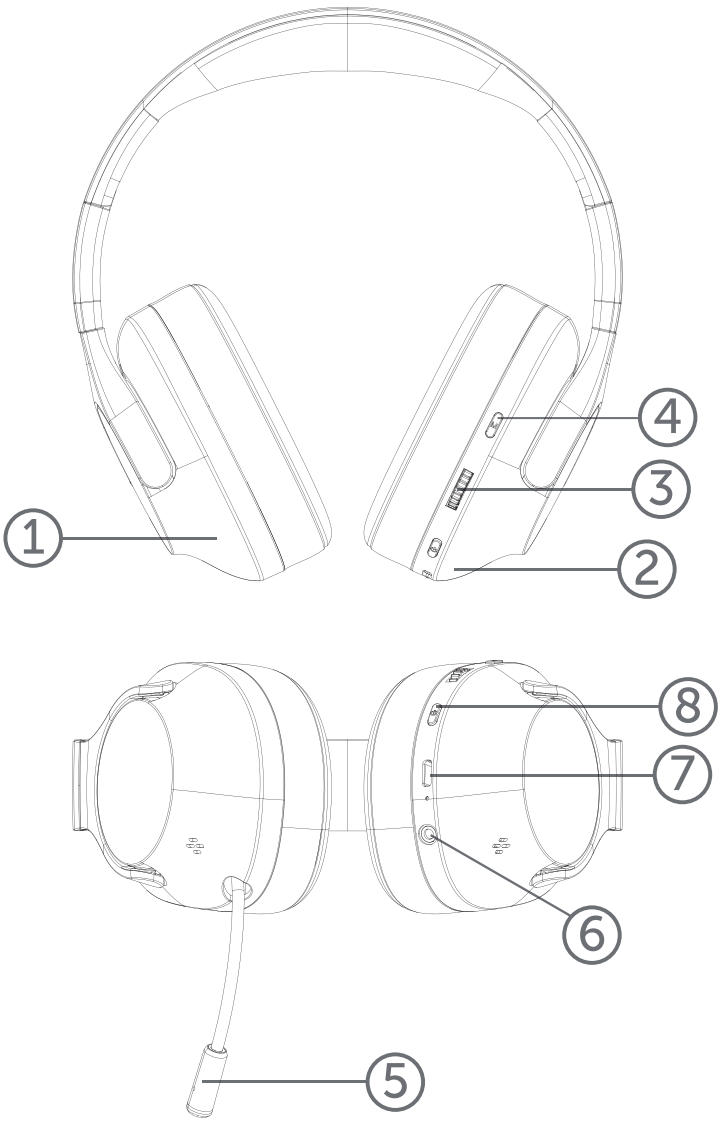

Експлуатація пристрою

Опис індикаторів LED:

Стан	**Опис**
Сполучення	Миготіння червоним і синім
Включення	Синій індикатор горить протягом 2 секунд, а потім переходить у стан сполучення, блимаючи червоним і синім по черзі
Режим очікування	Стабільний синій
Низький заряд батареї	Миготіння червоним
Зарядка	Стабільний червоний, вимикається після повного зарядження

Основні функції клавіш:

Функція	**Опис**
Включення	Утримуйте кнопку POWER на 2 секунди для включення. Індикатор миготить червоним і синім.
Вимкнення	Утримуйте кнопку POWER на 2 секунди для вимкнення.

Управління гучністю:

Дія	**Опис**
Гучність	Повертайте кнопку для регулювання гучності.

Управління треками:

Дія	**Опис**
Наступний трек	Натисніть двічі кнопку POWER.
Попередній трек	Натисніть тричі кнопку POWER.

Багатофункціональна кнопка:

Дія	**Опис**
Пауза музики	Натисніть кнопку POWER.
Відтворення музики	Натисніть кнопку POWER.
Відповідь на дзвінок	Натисніть кнопку POWER.
Завершення дзвінка	Натисніть кнопку POWER.
Відхилення дзвінка	Натисніть кнопку POWER.

Вимкнення/ввімкнення мікрофона:

Дія	**Description**
Вимкнення мікрофона	Натисніть кнопку “M”, щоб вимкнути мікрофон — індикатор погасне, пролунає звуковий сигнал.
Ввімкнення мікрофона	Натисніть “M” ще раз, щоб увімкнути мікрофон зі звуковим сигналом.

Перемикання режиму Dongle та режиму Bluetooth:

1. У режимі Bluetooth натисніть і утримуйте “M” протягом 3 секунд, щоб перейти в режим Dongle.
2. У режимі Dongle натисніть і утримуйте “M” протягом 3 секунд, щоб перейти в режим Bluetooth

Підсвічування

Натисніть кнопку “M” 3 рази, щоб увімкнути або вимкнути RGB-підсвічування.

Підключення

До ПК:

1. Вставте донгл в USB-порт комп'ютера, драйвер встановиться автоматично. Помаранчевий індикатор донгла продовжить горіти.
2. Під час увімкнення навушники перейдуть у режим з’єднання й автоматично

під'єднаються до донгла.

Примітка: Якщо навушники не під'єднані, можна вимкнути та знову під'єднати донгл, щоб увійти в активний режим з’єднання — про це свідчитиме почергове миготіння синього і помаранчевого світла на індикаторі.

3. Коли навушники та донгл будуть пов'язані, на донглі загориться зелений індикатор. Тепер ви можете слухати музику, грати в ігри, здійснювати голосові виклики, спілкуватися у відеочатах тощо.

   Примітка: під час першого використання гарнітури її необхідно налаштувати як пристрій введення, так і пристрій виведення.

До Windows:

1. Під час першого використання цієї гарнітури вам потрібно налаштувати її як пристрій введення та виведення.
2. Клацніть правою кнопкою миші на значку динаміка на панелі завдань і виберіть «Звуки».
3. Встановіть пристрій «PG Bliss Pro» як значення за замовчуванням у вкладці «Відтворення».
4. Встановіть пристрій «PG Bliss Pro» як значення за замовчуванням у вкладці «Запис».

Підключення до PS4/Pro і PS5:

1. Увімкніть ігрову консоль.
2. Вставте донгл в USB-порт консолі, драйвер встановиться автоматично. Помаранчевий індикатор донгла продовжить горіти.
3. Під час увімкнення навушники перейдуть у режим з’єднання й автоматично під'єднаються до донгла.

   Примітка: Якщо навушники не під'єднані, можна вимкнути та знову під'єднати донгл, щоб увійти в активний режим з’єднання – про це свідчитиме почергове миготіння синього і помаранчевого світла на індикаторі.

4. Коли навушники та донгл будуть пов'язані, на донглі загориться зелений індикатор.
5. Перейдіть у меню «Налаштування».
6. Прокрутіть униз до пункту «Пристрої» і виберіть його.
7. Прокрутіть вниз до «Аудіопристрої» та виберіть його.
8. Встановіть для «Пристрою введення» значення «Бездротові навушники PG Bliss Pro».
9. Встановіть для «Пристрою виведення» значення «Бездротові навушники PG Bliss Pro».
10. Виберіть «Вихід на навушники» і виберіть «Усі аудіо».

Додаток-еквалайзер для навушників

1. Встановіть додаток-еквалайзер на ваш телефон. Завантажити його можна з офіційного сайту за QR-кодом.



QR for App

2. Підключіть навушники до телефону через Bluetooth. Еквалайзер працює з навушниками тільки в разі підключення через Bluetooth.
3. Відкрийте додаток і переконайтеся, що навушники правильно розпізнані.
4. Налаштуйте еквалайзер відповідно до ваших уподобань для отримання оптимального звуку.

Застереження

- При отриманні навушників повністю заряджайте їх перед використанням.
- Не можна відкривати або модифікувати продукти.
- Не розбирайте пристрої та не намагайтеся виконати його обслуговування самостійно.
- Якщо виріб перебуває в середовищі, температура якого виходить за межі допустимого діапазону, вимкніть пристрій і зачекайте, поки робоча температура стабілізується в межах зазначеного діапазону.
- Не допускайте потрапляння на виріб рідини.

Порушення правил експлуатації може призвести до втрати працездатності продукту та втрати гарантії.

RU

Спасибо, что выбрали Proove Gaming! Пожалуйста, внимательно прочитайте руководство пользователя перед использованием продукта.

Параметры продукта

Материал: ABS
Версия Bluetooth: 5.4
Протоколы: A2DP, HFP, HSP, AVRCP
Декодер: SBC
Размер динамика: Ø40мм
Порт: Type-C
Чувствительность динамика: 112±3Дб
Чувствительность микрофона: -42±3Дб
Тип батареи: литиевая
Емкость аккумулятора: 800 мАч
Время работы(Bluetooth): ~40 ч
Время работы(2.4 ГГц): ~30 ч
Время зарядки батареи: ~2 ч
Режимы работы: 2.4ГГц, Bluetooth, AUX
Рабочее напряжение: 5V
Диапазон частот: 20Гц-20кГц
Сопротивление: 32Ω±15%
Размер продукта: 150x185x50мм
Вес: 278.5г

Комплектация

- Наушники x1
- Донгл x1
- Аудиокабель x1
- Кабель Type-C для зарядки x1
- Стикеры x1
- Инструкция x

Детали продукта

1. Левый наушник
2. Правый наушник
3. Колесико регулировки громкости
4. Кнопка M
5. Выдвижной микрофон
6. Разъем AUX
7. Порт Type-C
8. Кнопка POWER

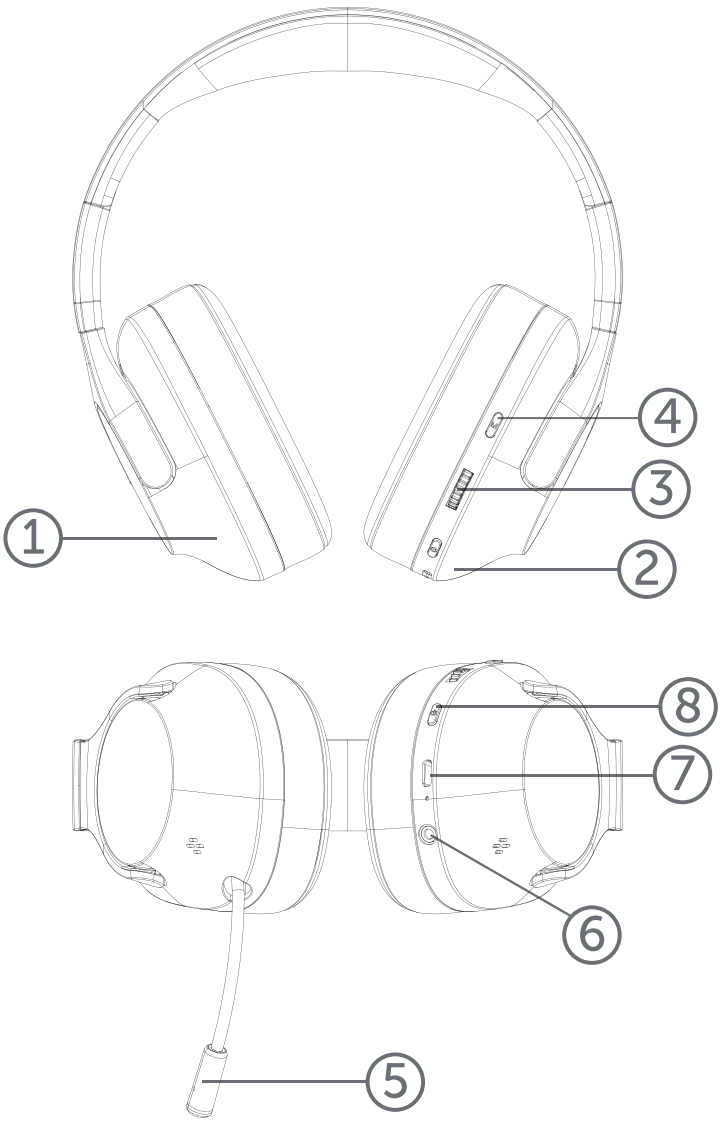

Эксплуатация продукта

Описание индикаторов LED:

Состояние	**Описание**
Сопряжение	Мигание красным и синим
Включение	Синий индикатор горит в течение 2 секунд, а затем переходит в состояние сопряжения, попеременно мигая красным и синим цветом
Режим ожидания	Стабильный синий
Низкий заряд батареи	Мигание красным
Зарядка	Стабильный красный, выключается после полной зарядки

Основные функции клавиш:

Функция	**Описание**
Включение	Удерживайте кнопку POWER на 2 секунды для включения. Индикатор мигает красным и синим.
Выключение	Удерживайте кнопку POWER на 2 секунды для выключения.

Управление громкостью:

Действие	**Описание**
Громкость	Поворачивайте кнопку для регулировки громкости.

Управление треками:

Действие	**Описание**
Следующий трек	Дважды нажмите кнопку POWER.
Предыдущий трек	Трижды нажмите кнопку POWER.

Многофункциональная кнопка:

Действие	**Description**
Пауза музыки	Нажмите кнопку POWER.
Воспроизведение музыки	Нажмите кнопку POWER.
Ответ на звонок	Нажмите кнопку POWER.
Завершение звонка	Нажмите кнопку POWER.
Отклонение звонка	Дважды нажмите кнопку POWER.

Отключение/включение микрофона:

Действие	**Описание**
Отключение микрофона	Нажмите “M”, чтобы выключить микрофон — индикатор погаснет, прозвучит звуковой сигнал.
Включение микрофона	Нажмите “M” ещё раз, чтобы включить микрофон со звуковым сигналом.

Переключение режима Dongle и режима Bluetooth:

1. В режиме Bluetooth нажмите и удерживайте “M” в течение 3 секунд, чтобы перейти в режим Dongle.
2. В режиме Dongle нажмите и удерживайте “M” в течение 3 секунд, чтобы перейти в режим Bluetooth.

Подсветка

Нажмите кнопку “M” 3 раза, чтобы включить или выключить RGB-подсветку.

Подключение

К ПК:

1. Вставьте донгл в USB-порт компьютера, драйвер установится автоматически. Оранжевый индикатор донгла продолжит гореть.
2. При включении наушники перейдут в режим сопряжения и автоматически подключатся к донглу.

Примечание: Если наушники не подключены, можно отключить и снова подключить донгл, чтобы войти в активный режим сопряжения – об этом будет свидетельствовать поочередное мигание синего и оранжевого света на индикаторе.

3. Когда наушники и донгл будут сопряжены, на донгле загорится зеленый индикатор. Теперь вы можете слушать музыку, играть в игры, совершать голосовые вызовы, общаться в видеочатах и т. д.

   Примечание: при первом использовании гарнитуры ее необходимо настроить как устройство ввода, так и устройство вывода.

К Windows:

1. При первом использовании этой гарнитуры вам необходимо настроить ее в качестве устройства ввода и вывода.
2. Щелкните правой кнопкой мыши значок динамика на панели задач и выберите "Звуки".
3. Установите устройство "PG Bliss Pro" в качестве значения по умолчанию на вкладке "Воспроизведение".
4. Установите устройство "PG Bliss Pro" в качестве значения по умолчанию на вкладке "Запись".

Подключение к PS4/Pro и PS5:

1. Включите игровую консоль.
2. Вставьте донгл в USB-порт консоли, драйвер установится автоматически. Оранжевый индикатор донгла продолжит гореть.
3. При включении наушники перейдут в режим сопряжения и автоматически подключатся к донглу.

   Примечание: Если наушники не подключены, можно отключить и снова подключить донгл, чтобы войти в активный режим сопряжения – об этом будет свидетельствовать поочередное мигание синего и оранжевого света на индикаторе.

4. Когда наушники и донгл будут сопряжены, на донгле загорится зеленый индикатор.
5. Перейдите в меню «Настройки».
6. Прокрутите вниз до пункта «Устройства» и выберите его.
7. Прокрутите вниз до «Аудиоустройства» и выберите его.
8. Установите для «Устройства ввода» значение «Беспроводные наушники PG Bliss Pro».
9. Установите для «Устройства вывода» значение «Беспроводные наушники PG Bliss Pro».
10. Выберите «Выход на наушники» и выберите «Все аудио».

Приложение-эквалайзер для наушников

1. Установите приложение-эквалайзер на ваш телефон. Скачать его можно с официального сайта по QR-коду.



QR for App

2. Подключите наушники к телефону по Bluetooth. Эквалайзер работает с наушниками только при подключении по Bluetooth.
3. Откройте приложение и убедитесь, что наушники правильно распознаны.
4. Настройте эквалайзер согласно вашим предпочтениям для получения оптимального звука.

Предостережение

- При получении наушников, пожалуйста, полностью зарядите их перед использованием.
- Нельзя открывать или модифицировать продукты.
- Не разбирайте устройства и не пытайтесь провести их обслуживание самостоятельно.
- Если продукт находится в среде, температура которой выходит за пределы допустимого диапазона, выключите устройство и подождите, пока рабочая температура стабилизируется в указанном диапазоне.
- Не допускайте попадания на продукт жидкости.

Нарушение правил эксплуатации может привести к потере работоспособности продукта и потере гарантии.

WARNING



Please follow the above safety instructions otherwise it will cause fire, electric shock, damage or other damage.

Shenzhen Anyway Technology Co., Ltd.
6005# SEG Plaza, Huaqiang North, Futian District, Shenzhen, China
Designed by Proove Gaming. Made in China

Join Proove on social media!

PROOVE GAMING